数量総括表

工種　種別　細別	規　　格	数量	単位	適　　用
橋梁保全				
構造物補修工		1	式	
鋼材減肉部･孔食部補修工				
補修工事ガス切断切削仕上工	極小規模作業,桁外面,t=12mm	2.1	m	
小規模塗装工	RC-Ⅲ塗装系相当	1.3	m2	
	素地調整工			
	下塗り:弱溶剤形変性エポキシ樹脂塗料下塗 240g/m2(2回)			
	中塗り:弱溶剤形ふっ素樹脂塗料用中塗 170g/m2			
	上塗り:弱溶剤形ふっ素樹脂塗料上塗 140g/m2			
水切り設置工				
水切り板設置工	L型 50x50x4	48.2	m	
使用材料				
水切り板	L型 50x50x4x1500(SUS304)	30	個	
	(孔明け加工)			
	L型 50x50x4x800(SUS304)	4	個	
	(孔明け加工)			
打込式アンカー	M8x40(N,W付)(SUS304)	98	個	
	オールアンカー同等品			
接着剤	エポキシ樹脂系	5.543	kg	設計数量(ロス含まず)
シール材	エポキシ樹脂系	2.772	kg	設計数量(ロス含まず)

数量総括表

工種　種別　細別	規　　格	数量	単位	適　　用
道路修繕工		1	式	
遊間部止水対策工				
遊間部止水対策工	クラック抑制工法同等品	11.0	m	
プライマー	FCコート(同等品)	2.2	L	
弾性合材	ファルコン(同等品)	0.166	m3	
止水材	メジエイド(同等品)	11.0	m	
止水材目地材	L型止水テープ(高弾性)	23.432	m	
シール材	シリコン系	0.8	L	
運搬処理工				
殻運搬処理	コンクリート(無筋)	0.1	m3	
	アスファルト舗装	0.1	m3	
仮設工		1	式	
補修用足場	吊り足場(TYPE-A2)	150	m2	
	シート張り防護工			
	朝顔(TYPE-B)	150	m2	
	シート張り防護工			
	橋梁地覆補修用足場(TYPE-E)	75	m2	
	板張防護工			

工　種	構造物補修工				
種別・細別・規格	記号	計　　算　　式	単位	小　計	合　計
鋼材減肉部･孔食部補修工					
補修工事ガス切断切削仕上工		(0.200＋0.115)×4＋0.100＋0.400＋0.316	m		2.08
極小規模作業,桁外面,t=12mm					
小規模塗装工					
RC-Ⅲ塗装系相当		塗装範囲は切削部より10cmまたは、鋼材直線長の範囲とする。			
素地調整工		鉛直Stiff箇所			
下塗り:弱溶剤形変性エポキシ樹脂塗料下塗 240g/m2(2回)		(0.300×0.210＋0.115×0.100＋0.210＋0.128×0.210)×4	m2	1.25	
中塗り:弱溶剤形ふっ素樹脂塗料用中塗 170g/m2		下Flg箇所			
上塗り:弱溶剤形ふっ素樹脂塗料上塗 140g/m2		(0.600×0.138－0.400×0.100)×2	m2	0.09	
		合計	m2		1.34

鉛直Stiff箇所

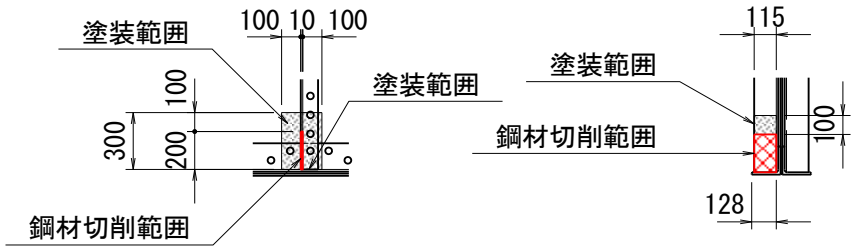

下Flg箇所

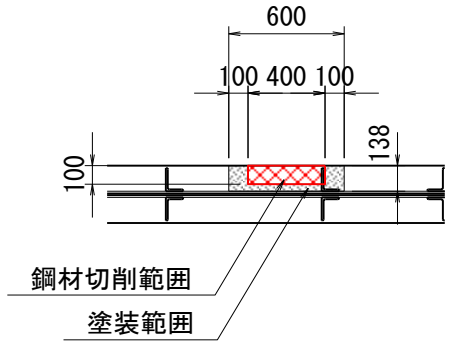

工　種	構造物補修工				
種別・細別・規格	記号	計　　算　　式	単位	小　計	合　計
水切り設置工					
水切り板設置工					
L型 50x50x4		24.100×2	m		48.200
材料一覧					
水切り板					
L型 50x50x4x1500(SUS304)		15×2	個		30
(孔明け加工)					
水切り板					
L型 50x50x4x800(SUS304)		2×2	個		4
(孔明け加工)					
打込式アンカー					
M8x40(N,W付)(SUS304)		30×3＋4×2	個		98
オールアンカー同等品					
接着剤		0.050×0.002×24.100×2×1150	kg		5.543
エポキシ樹脂系		比重1.15にて算出			
シール材					
エポキシ樹脂系		0.010×0.010×1/2×24.100×2×1150	kg		2.772
		比重1.15にて算出			

工　種	道路修繕工				
種別・細別・規格	記号	計　　算　　式	単位	小　計	合　計
遊間部止水対策工					
遊間部止水対策工					
クラック抑制工法同等品	A1	5.500	m	5.500	
	A2	5.500	m	5.500	
	合計		m		11.000
プライマー					
FCコート(同等品)	A1	(0.300＋0.050×2)×5.500×0.5	L	1.1	
	A2	(0.300＋0.050×2)×5.500×0.5	L	1.1	
	合計	塗布量=0.5L/m2	L		2.2
弾性合材					
ファルコン(同等品)	A1	0.300×0.050×5.500	m3	0.083	
	A2	0.300×0.050×5.500	m3	0.083	
	合計		m3		0.166
止水材					
メジエイド(同等品)	A1	5.500	m	5.500	
	A2	5.500	m	5.500	
	合計		m		11.000
止水材目地材					
L型止水テープ(高弾性)	A1	(5.500＋0.300)×2×1.01	m	11.716	
	A2	(5.500＋0.300)×2×1.01	m	11.716	
	合計	ロス率+0.01(メーカー基準書より引用)	m		23.432
シール材					
シリコン系	A1	(0.015×0.010×(1.287＋1.287))×1000×1.1×2	L	0.8	
	A2		L		
	合計	単位換算1000、ロス率+0.1(メーカー基準書より引用)	L		0.8

工　種	道路修繕工				
種別・細別・規格	記号	計　　算　　式	単位	小　計	合　計
運搬処理工					
殻運搬処理					
コンクリート(無筋)		0.150×0.050×5.500×2	m3		0.083
アスファルト舗装		0.150×0.050×5.500×2	m3		0.083

工　種	仮設工				
種別・細別・規格	記号	計　　算　　式	単位	小　計	合　計
足場工					
補修用足場					
吊り足場(TYPE-A2)					
シート張り防護工		24.10×6.00	m^2		145
朝顔(TYPE-B)		24.10×6.00	m^2		145
シート張り防護工					
橋梁地覆補修用足場(TYPE-E)					
板張防護工		(0.75＋0.8)×24.10×2	m^2		75